32**...32MP...

∅32mm, 行星齿轮系列 Planetary Gearbox Series

应用领域：医疗器械、精密仪器、工业设备等领域。
Applications: medical equipment, scientific instruments, industrial equipment, etc.

				3257N9C2B01-54-12.0	3257N9C2B02-64-24.0	3257N9C2B08-74-24.0
电机参数 / Motor Data						
1	电压	Voltage	V	12.0	24.0	24.0
2	端电阻	Terminal resistance	Ω	1	2.8	2.4
3	空载转速	No-load speed	rpm	5600	6400	7400
4	空载电流	No-load current	A	0.24	0.07	0.1
5	堵转转矩	Stall torque	mNm	235.8	301.9	303.5
6	堵转电流	Stall current	A	12	8.57	10
7	负载转矩	Load torque	mNm	30	50	50
8	负载转速	Load speed	rpm	4890	5340	6180
9	负载电流	Load current	A	1.74	1.48	1.73
10	最大输出功率	Max. output power	W	34.6	50.6	58.9
11	最大效率	Max. efficiency	%	74	83	81
12	反电势常数	Back-EMF constant	mV/rpm	2.1	3.7	3.2
13	转矩常数	Torque constant	mNm/A	20.1	35.5	30.7
14	转速 / 转矩斜率	Speed/torque gradient	rpm/mNm	23.7	21.2	24.4
15	转子惯量	Rotor inertia	gcm^2	42	42	42
16	重量	Weight	g	230	230	230
17	工作温度范围	Operating temperature range	°C	-10~+80	-10~+80	-10~+80

齿轮组参数 / Gearbox Data									
18	级数	Number of stages		1	2	3	4	5	6
19	减速比	Reduction ratio		--	16~33	67~188	272~1076	--	--
20	最大额定转矩	Max. rated torque	mNm	--	400	800	1200	--	--
21	瞬间允许转矩	Max. momentary torque	mNm	--	1200	2400	3600	--	--
22	长度（L）	Length（L）	mm	--	35.7	45.7	55.7	--	--
23	机壳材料	Shell material		金属 /Metal					
24	齿轮工艺	Gear processing technology		塑胶注塑 /Plastic injection					

可选配置 / Options					
25	适配电机类型	Matched motor type		■ 空心杯电机 Coreless motor □ 铁芯电机 Core motor	■ 无刷电机 BLDC motor
27	齿轮工艺	Gear processing technology		■ 金属加工 Metal CNC ■ 粉末冶金 Powder metallurgy	■ 金属注塑 Metal injection ■ 塑胶注塑 Plastic injection
28	齿轮组输出轴承	Gearbox output bearing		■ 含油轴承 Sleeving bearing	■ 滚珠轴承 Ball bearing

适配仅供参考，详细了解请以产品规格书为准。For reference only, please refer to the product specification.
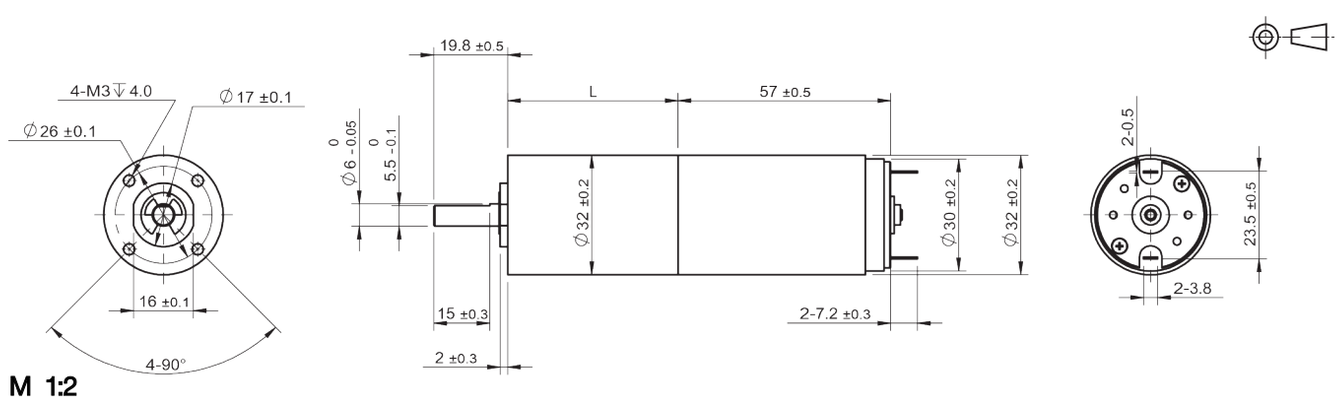
外观图 /Outline Drawing